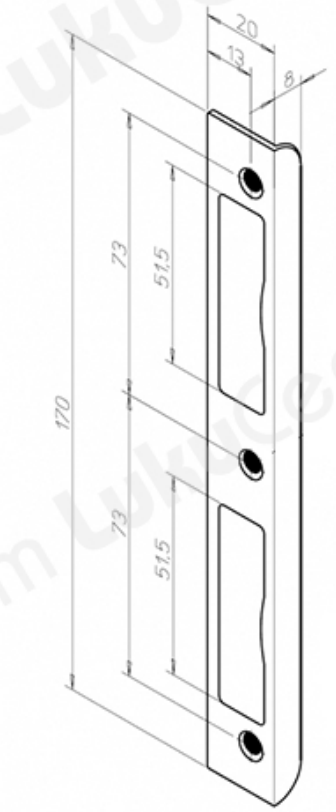TOOTENIMETUS	SOODUS	HIND
Mantel vasturaud ABLOY 4669 Fe/JME	4.28 ?	4.28 ?