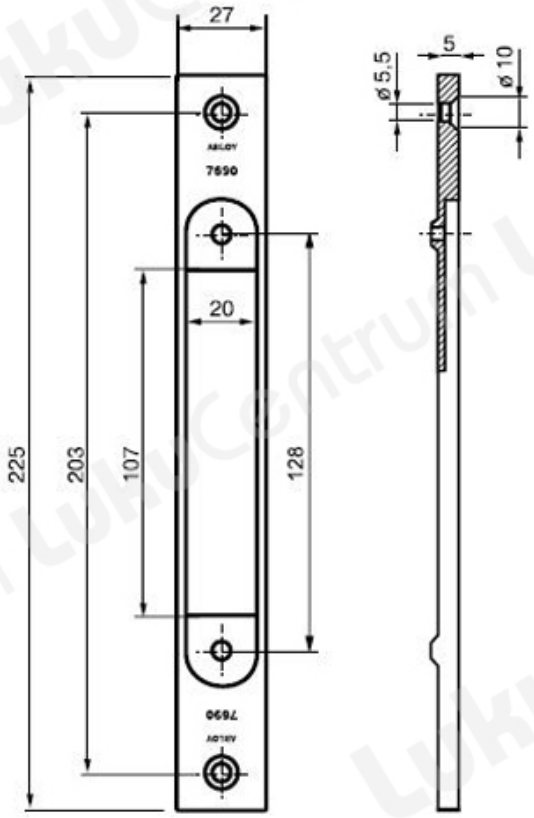TOOTENIMETUS	SOODUS	HIND
Ð¢Ð¾Ñ?Ñ?ÐµÐ²Ð°Ñ• Ð½Ð°ÐºÐ»Ð°Ð´ÐºÐ° ABLOY 7690		0.00 ?