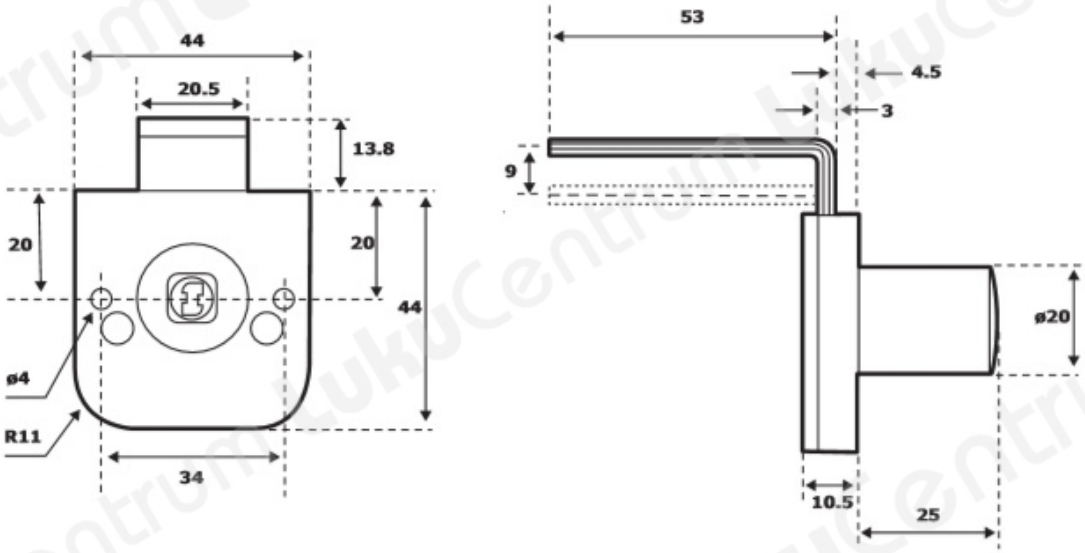TOOTENIMETUS	SOODUS	HIND
PuitmÃ¶Ã¶blilukk ABLOY OF234N Protec (vÃµtmeteta)		0.00 ?
PuitmÃ¶Ã¶blilukk ABLOY OF234N Protec (2 vÃµtmega)		0.00 ?