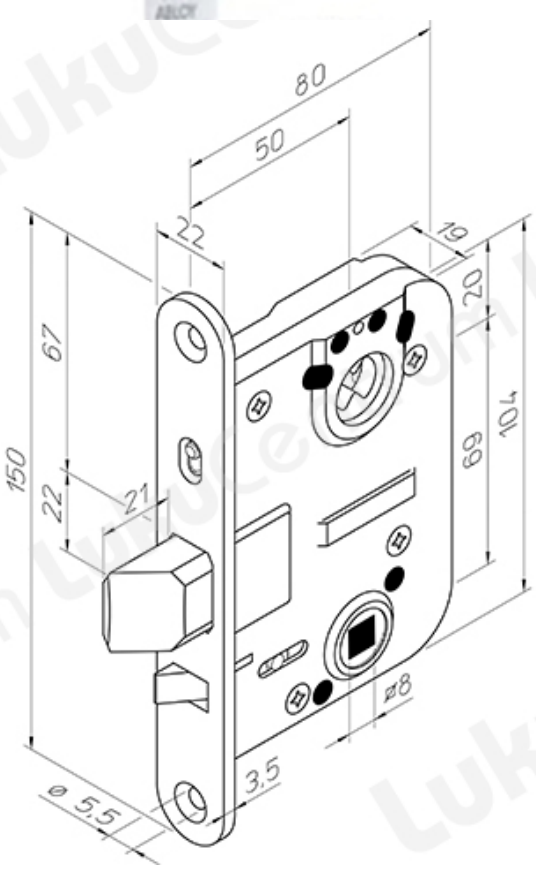TOOTENIMETUS	SOODUS	HIND
[redacted]		
Lukukorpus ABLOY 4190/50 Fe/ZL (parem)	62.95 ?	78.68 ?