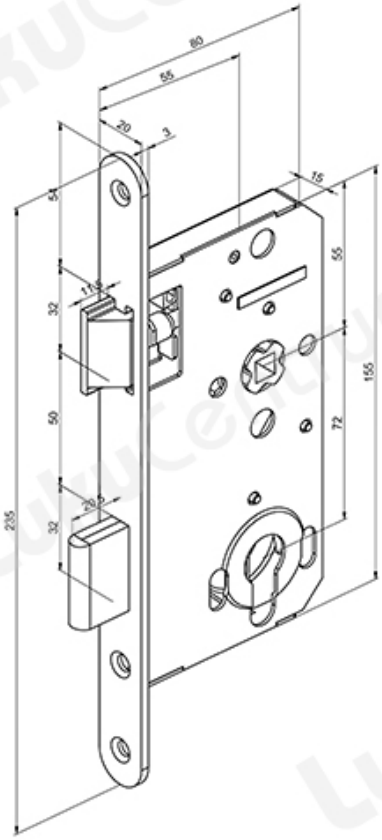TOOTENIMETUS	SOODUS	HIND
Ð?Ð¾Ñ?Ð¿Ñ?Ñ• Ð·Ð°Ð¼Ðºð° ABLOY 4292/55 Fe/ZL (Ð»ÐµÐ²Ð°Ñ•)	17.79 ?	20.33 ?
Ð?Ð¾Ñ?Ð¿Ñ?Ñ• Ð·Ð°Ð¼Ðºð° ABLOY 4292/55 Fe/ZL (Ð¿Ñ?Ð°Ð²Ð°Ñ•)	17.79 ?	20.33 ?
Ð?Ð¾Ñ?Ð¿Ñ?Ñ• Ð·Ð°Ð¼Ðºð° ABLOY 4292/55 Fe/MME (Ð»ÐµÐ²Ð°Ñ•)	17.26 ?	19.73 ?
Ð?Ð¾Ñ?Ð¿Ñ?Ñ• Ð·Ð°Ð¼Ðºð° ABLOY 4292/55 Fe/MME (Ð¿Ñ?Ð°Ð²Ð°Ñ•)	17.26 ?	19.73 ?