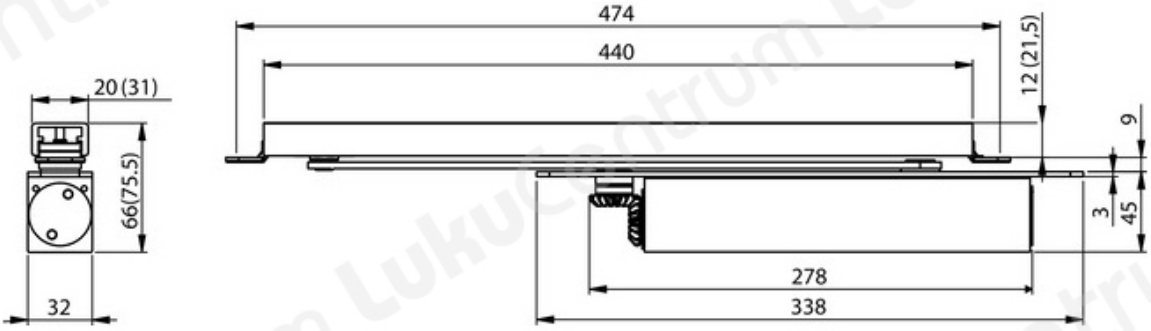TOOTENIMETUS	SOODUS	HIND
[illegible]		
Recessed door closer ASSA ABLOY DC840 (EN 1-4)		287.71 ?