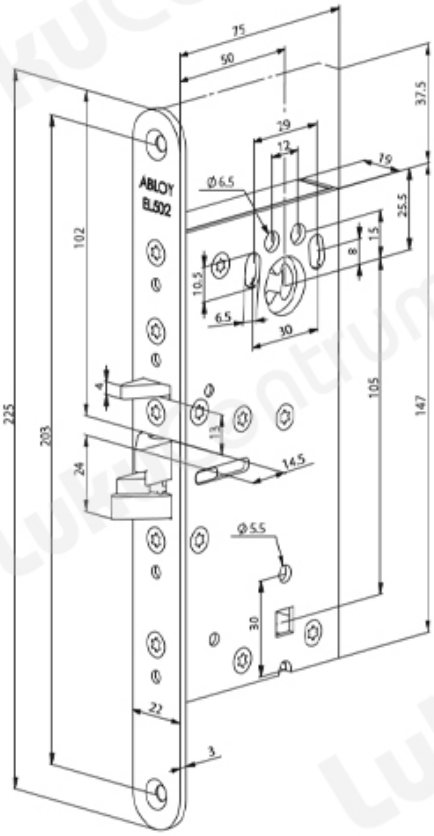TOOTENIMETUS	SOODUS	HIND
Solenoidlukk Abloy EL502/50 mm (vooluta lukus, vasturauata ja kaablita)		396.91 ?
Solenoidlukk Abloy EL502/50 mm (vooluta lahti, vasturauata ja kaablita)		396.91 ?