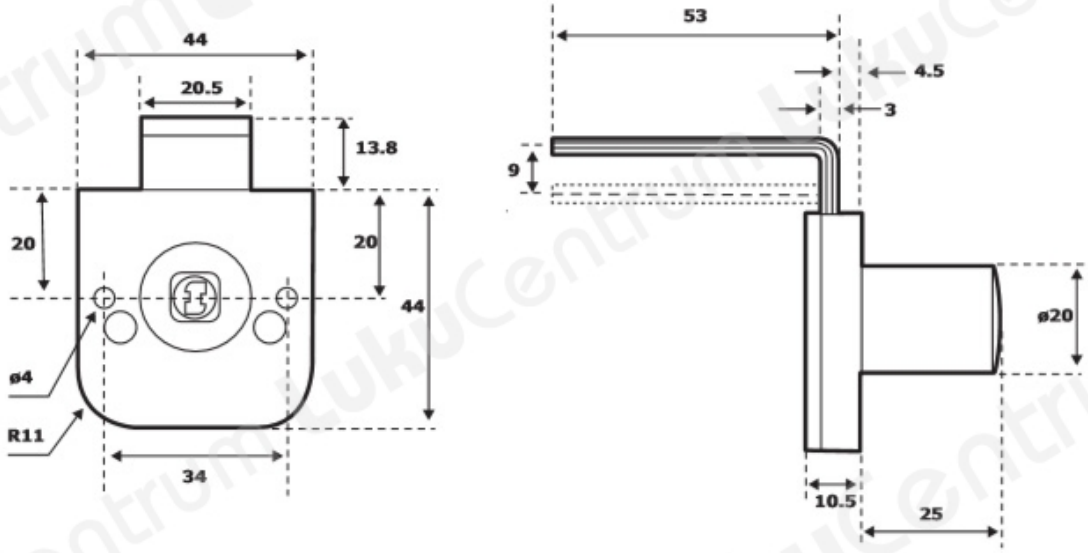| TOOTENIMETUS | SOODUS | HIND |
|---|---|---|
| PuitmÃ¶Ã¶blilukk ABLOY OF234C Classic (2 vÃµtmega) | | 53.94 ? |
| PuitmÃ¶Ã¶blilukk ABLOY OF234C Classic (vÃµtmeteta) | | 48.62 ? |
| PuitmÃ¶Ã¶blilukk ABLOY OF234T Protec2 (2 vÃµtmega) | | 173.97 ? |