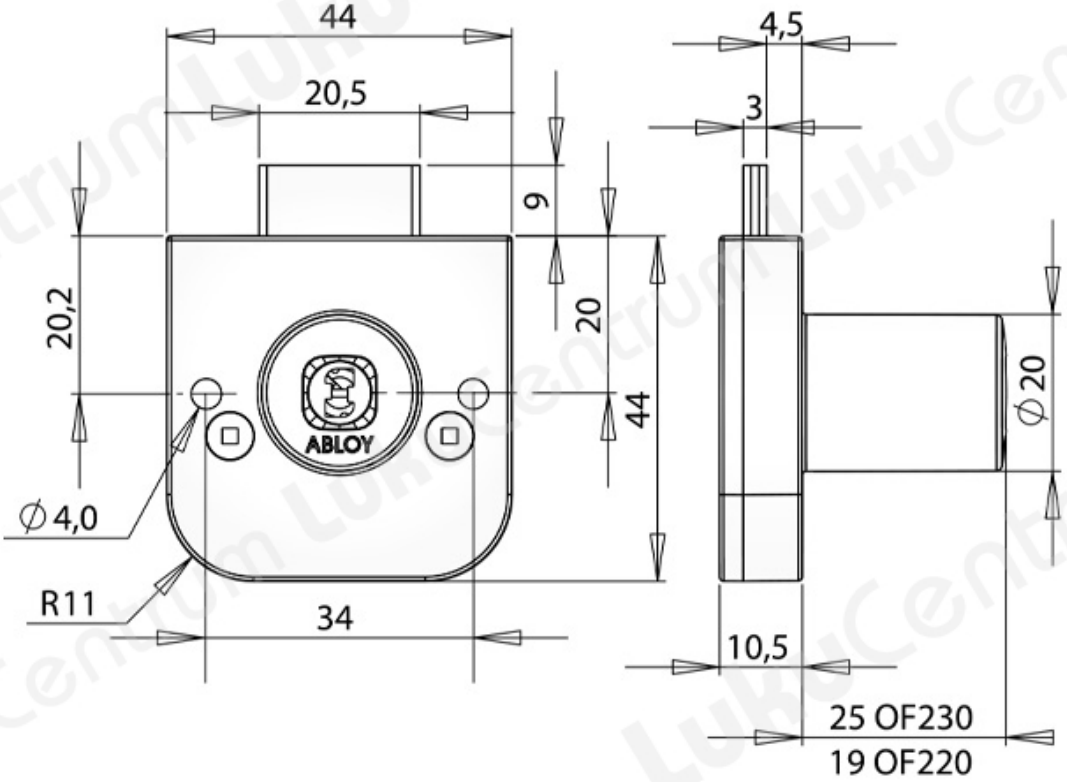TOOTENIMETUS	SOODUS	HIND
PuitmÃ¶Ã¶blilukk ABLOY OF230C Classic (2 vÃµtmega)		50.98 ?
PuitmÃ¶Ã¶blilukk ABLOY OF230C Classic (vÃµtmeteta)		45.90 ?
PuitmÃ¶Ã¶blilukk ABLOY OF230U Novel (2 vÃµtmega)		69.70 ?
PuitmÃ¶Ã¶blilukk ABLOY OF230U Novel (vÃµtmeteta)		37.54 ?
PuitmÃ¶Ã¶blilukk ABLOY OF230T Protec2 (2 vÃµtmega)		163.77 ?
PuitmÃ¶Ã¶blilukk ABLOY OF230T Protec2 (2 vÃµtmega)		114.69 ?