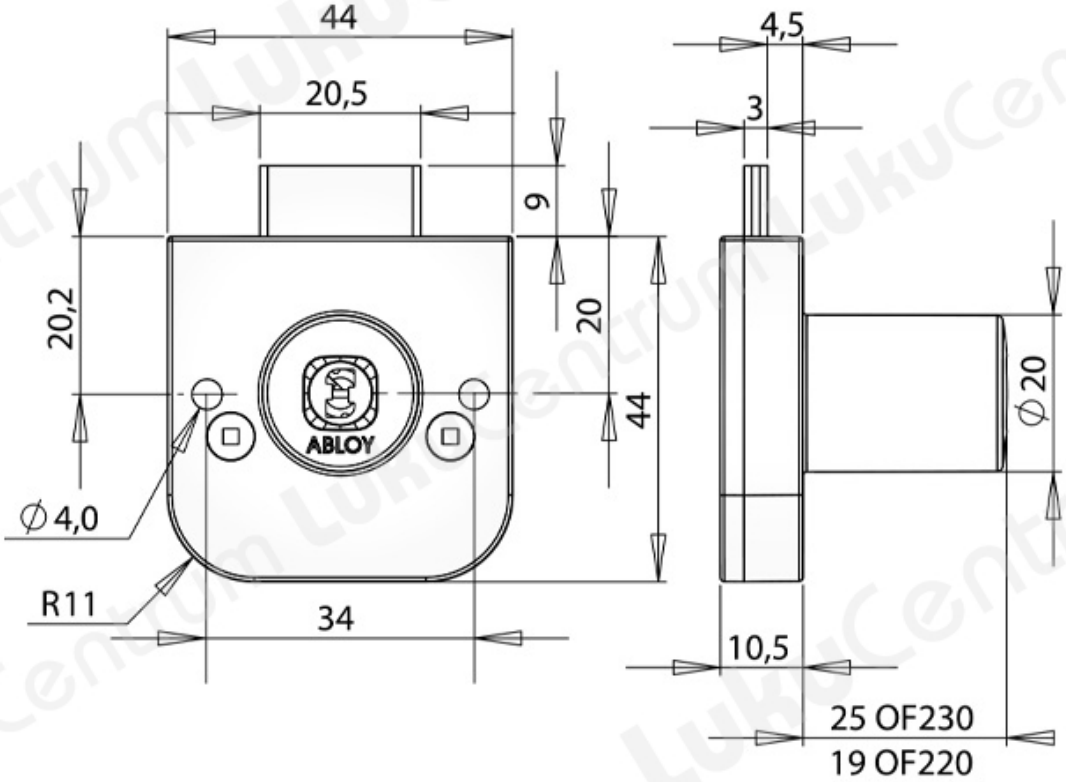TOOTENIMETUS	SOODUS	HIND
PuitmÃ¶Ã¶blilukk ABLOY OF220C Classic (2 vÃµtmega)		48.30 ?
PuitmÃ¶Ã¶blilukk ABLOY OF220C Classic (vÃµtmeteta)		43.52 ?
PuitmÃ¶Ã¶blilukk ABLOY OF220B Sentry (2 vÃµtmega)		67.99 ?