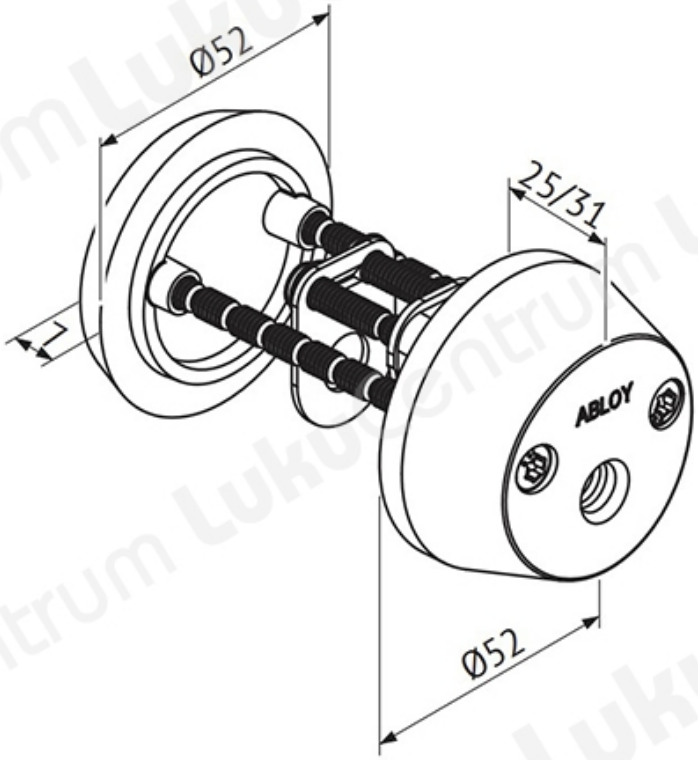TOOTENIMETUS	SOODUS	HIND
LukusÃ¼damik ABLOY CY021T Protec2 CR (lÃ¤ikiv kroom, 3 vÃµtmega)		231.74 ?