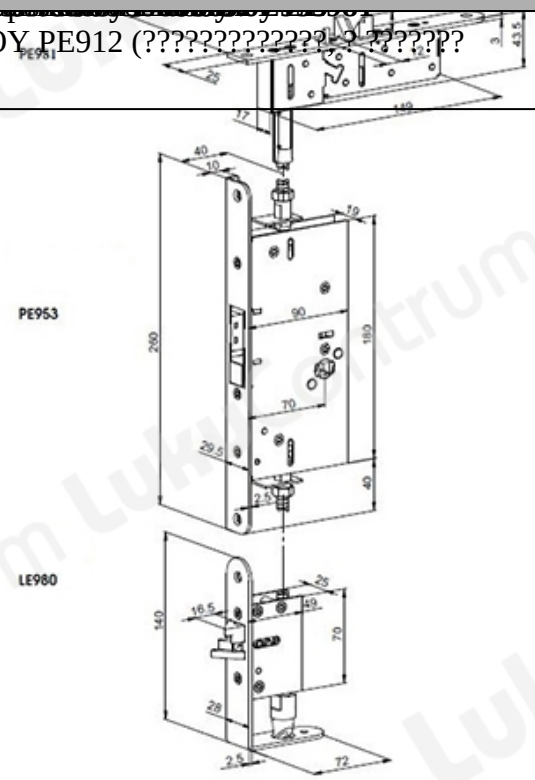TOOTENIMETUS	SOODUS	HIND
???????? ??????? ????? ABLOY PE912 (??????????????? ? ??????? ???????)	367.77 ?	420.31 ?