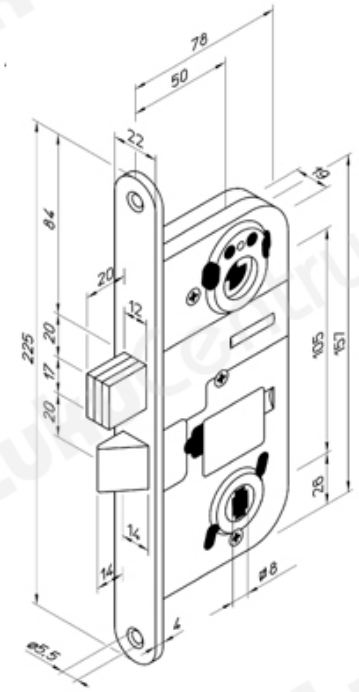TOOTENIMETUS	SOODUS	HIND
[illegible] keerukorpus ABLOY LC200/50 Fe/ZL (vasak) täielikult.	32.38 ?	37.00 ?
Lukukorpus ABLOY LC200/50 Fe/ZL (parem)	32.38 ?	37.00 ?