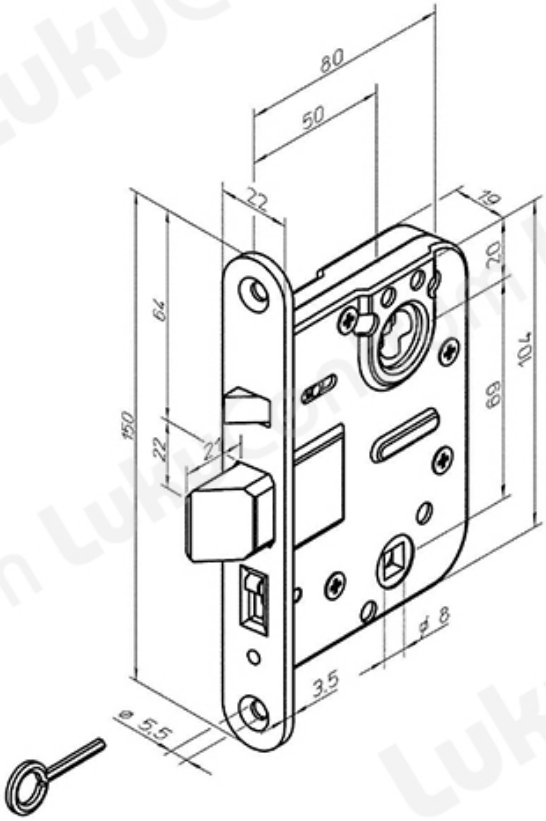TOOTENIMETUS	SOODUS	HIND
Lukukorpus ABLOY LC100/50 Fe/ZL (vasak)	73.64 ?	84.16 ?
Lukukorpus ABLOY LC100/50 Fe/ZL (parem)	73.64 ?	84.16 ?