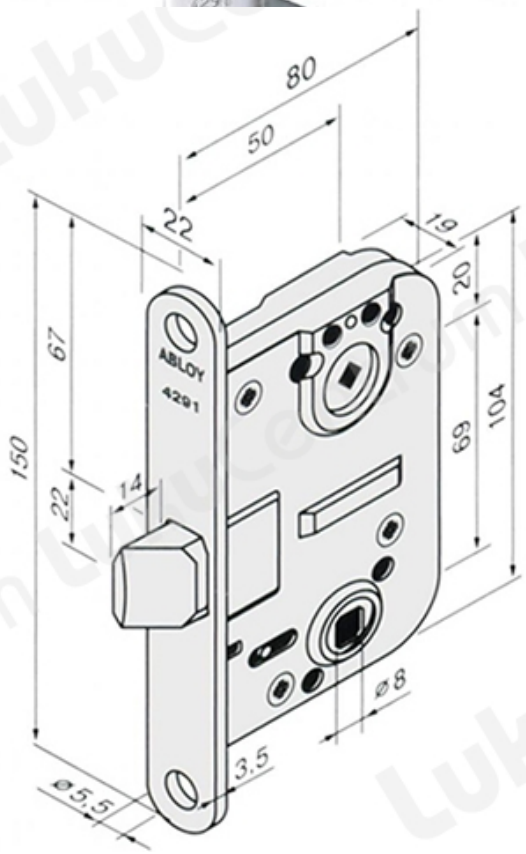TOOTENIMETUS	SOODUS	HIND
[illegible]		
Lukukorpus ABLOY 4291 Fe/ZL (parem kÃ¤si)	69.82 ?	79.79 ?
Lukukorpus ABLOY 4291 Fe/ZL (vasak kÃ¤si)	69.82 ?	79.79 ?