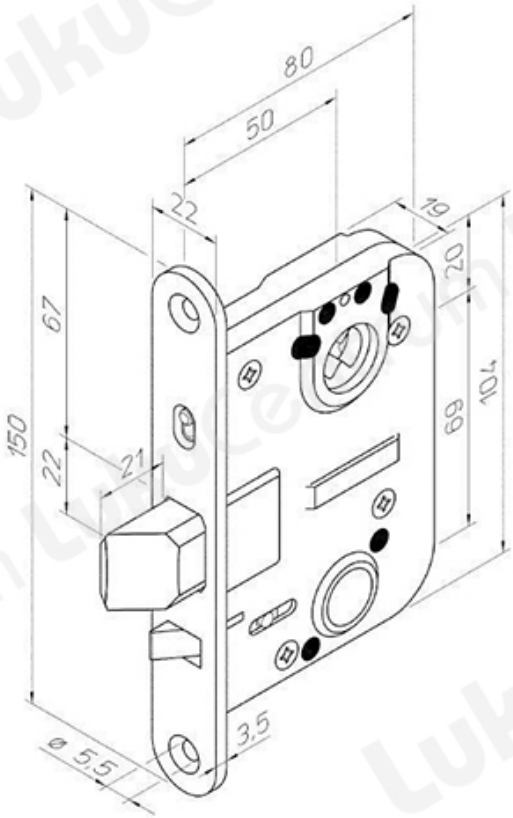TOOTENIMETUS	SOODUS	HIND
Lukukorpus ABLOY 4195/50 Fe/ZL (parem)	82.98 ?	94.83 ?