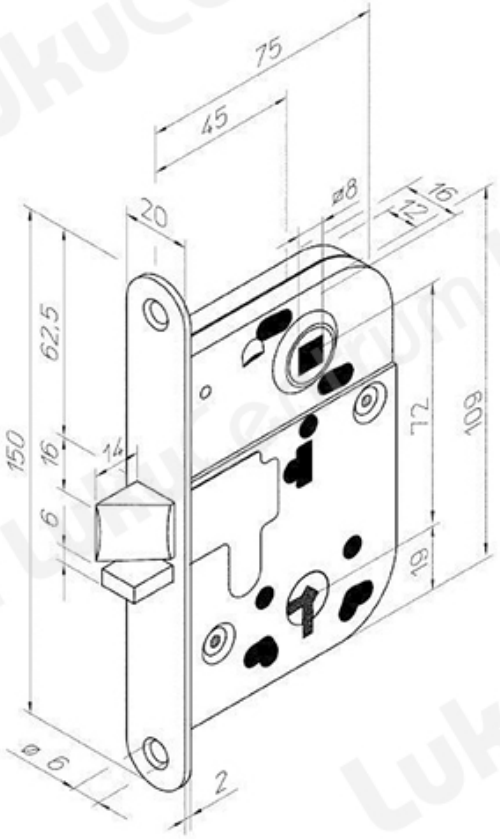| TOOTENIMETUS | SOODUS | HIND |
|---|---|---|
| [redacted] | | |
| Lukukorpus ABLOY 2014 MME (parem, kÃ¤elisus universaalne) | 8.04 ? | 12.93 ? |
| Lukukorpus ABLOY 2014 ZN (parem, kÃ¤elisus universaalne) | 8.04 ? | 12.93 ? |