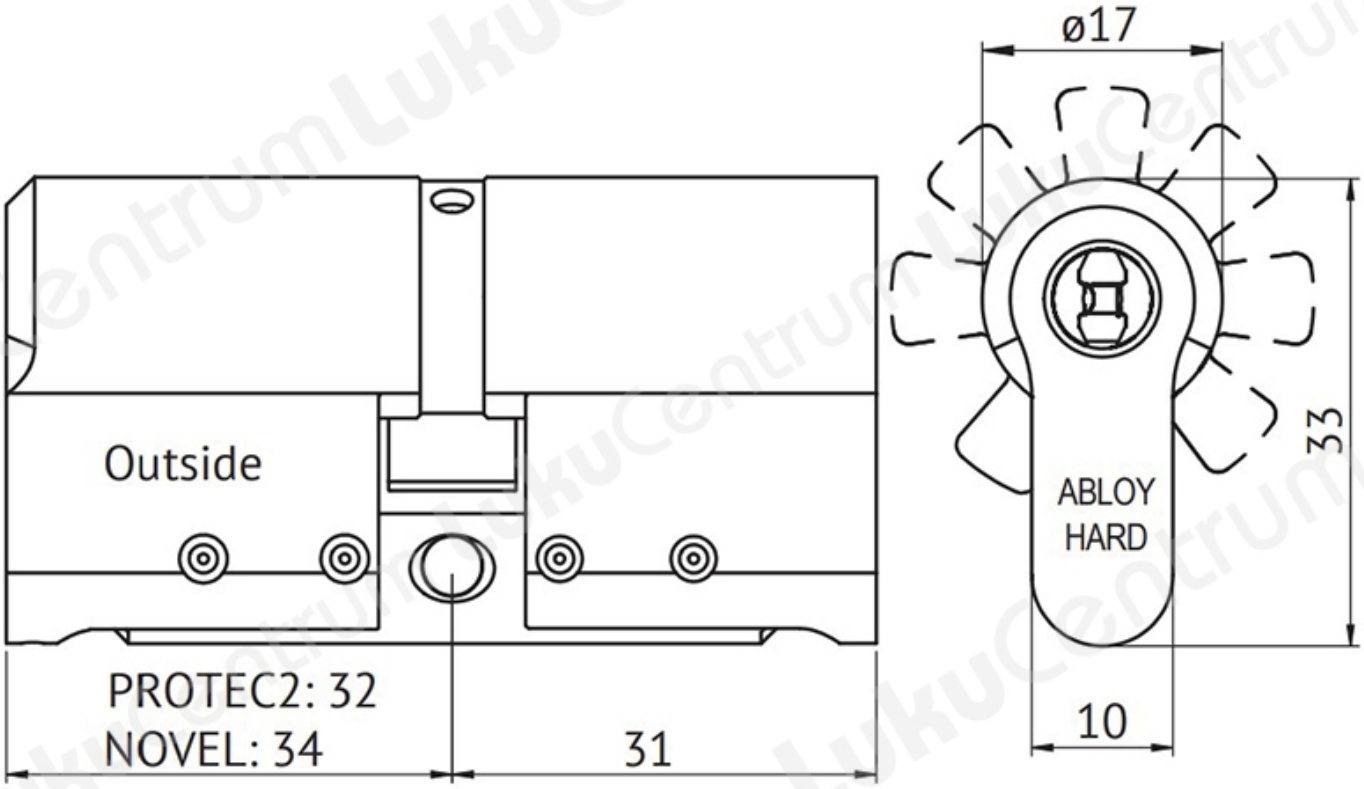TOOTENIMETUS	SOODUS	HIND
EURO lukusÃ¼damik ABLOY CY332T Protec2 CR (lÃ¤ikiv kroom, 3 vÃµtmega)		174.16 ?
EURO lukusÃ¼damik ABLOY CY332T Protec2 CR (lÃ¤ikiv kroom, vÃµtmeteta)		113.02 ?
EURO lukusÃ¼damik ABLOY CY332T Protec2 HCR (mattkroom, 3 vÃµtmega)		191.65 ?
EURO lukusÃ¼damik ABLOY CY332T Protec2 HCR (mattkroom, vÃµtmeteta)		118.74 ?